ВИБРОМЕХАНИКА http://www.vibromech.ru

ПЭВВ 1200/280х2500-150

Установочный чертеж

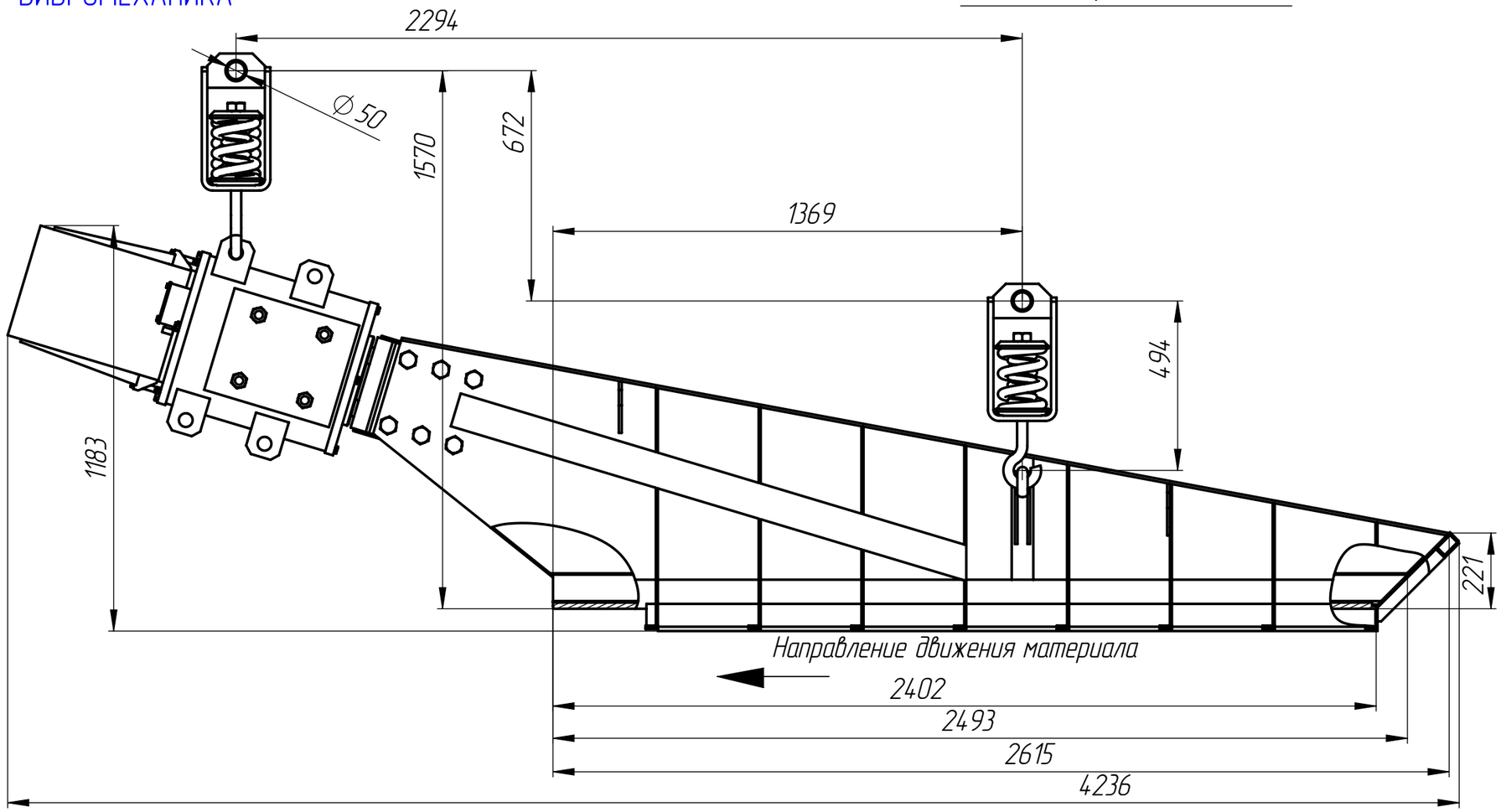

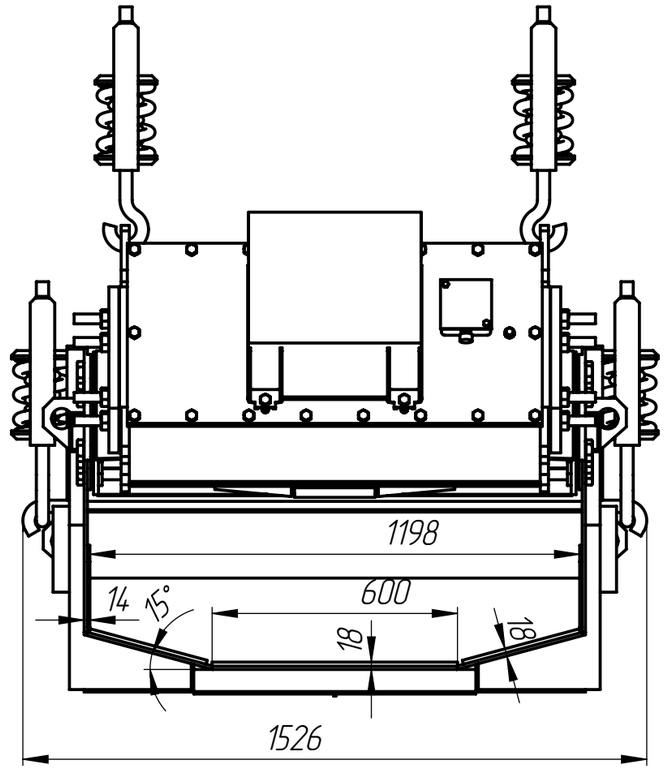

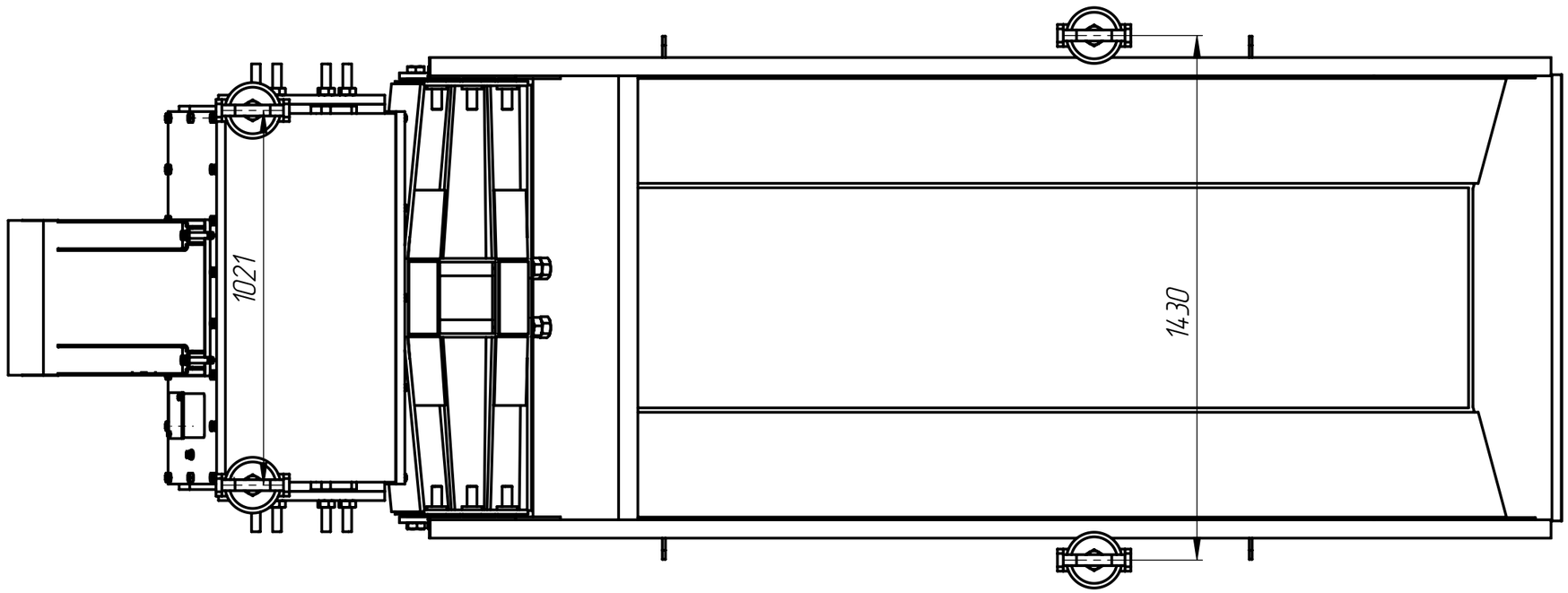

1. Масса питателя не более 2600кг.
2. Рекомендуемый угол наклона лотка к горизонтали – 4...12°
3. Допускается отклонение оси виброизолятора от вертикали до 15°.
4. Суммарная толщина днища лотка (дно плюс футеровка) – 18мм.
Суммарная толщина борта – 14 мм.
5. Материал футеровки лотка – сталь 09Г2С.
6. Расчетная производительность по песку – 150 куб.м/час. (При наклоне лотка 4°)
7. Тип вибровозбудителя – электромагнитный двухтактный. Общее количество катушек в приводе – две.